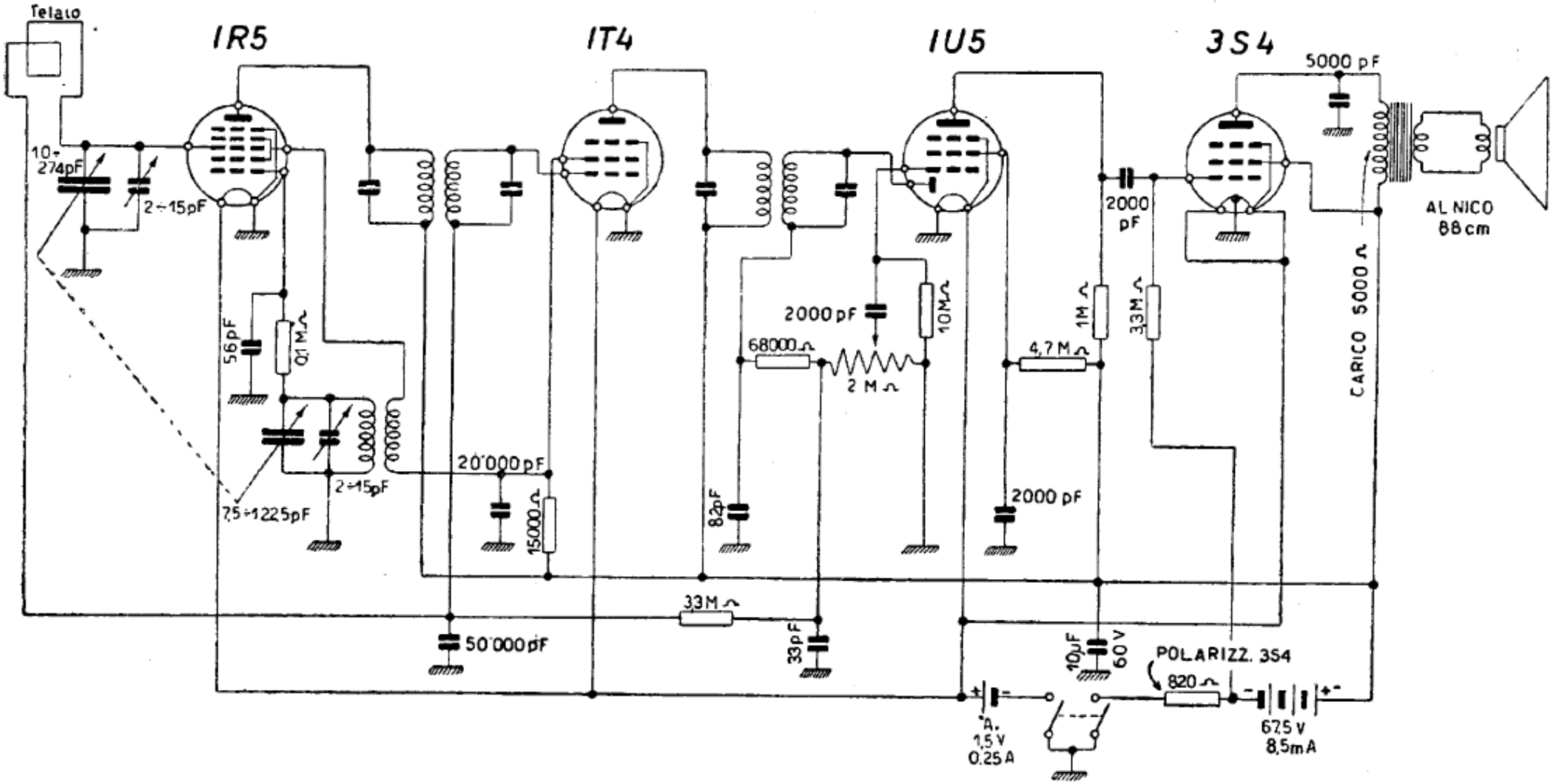

- Schema di supereterodina miniatura, " personale otto ore ".